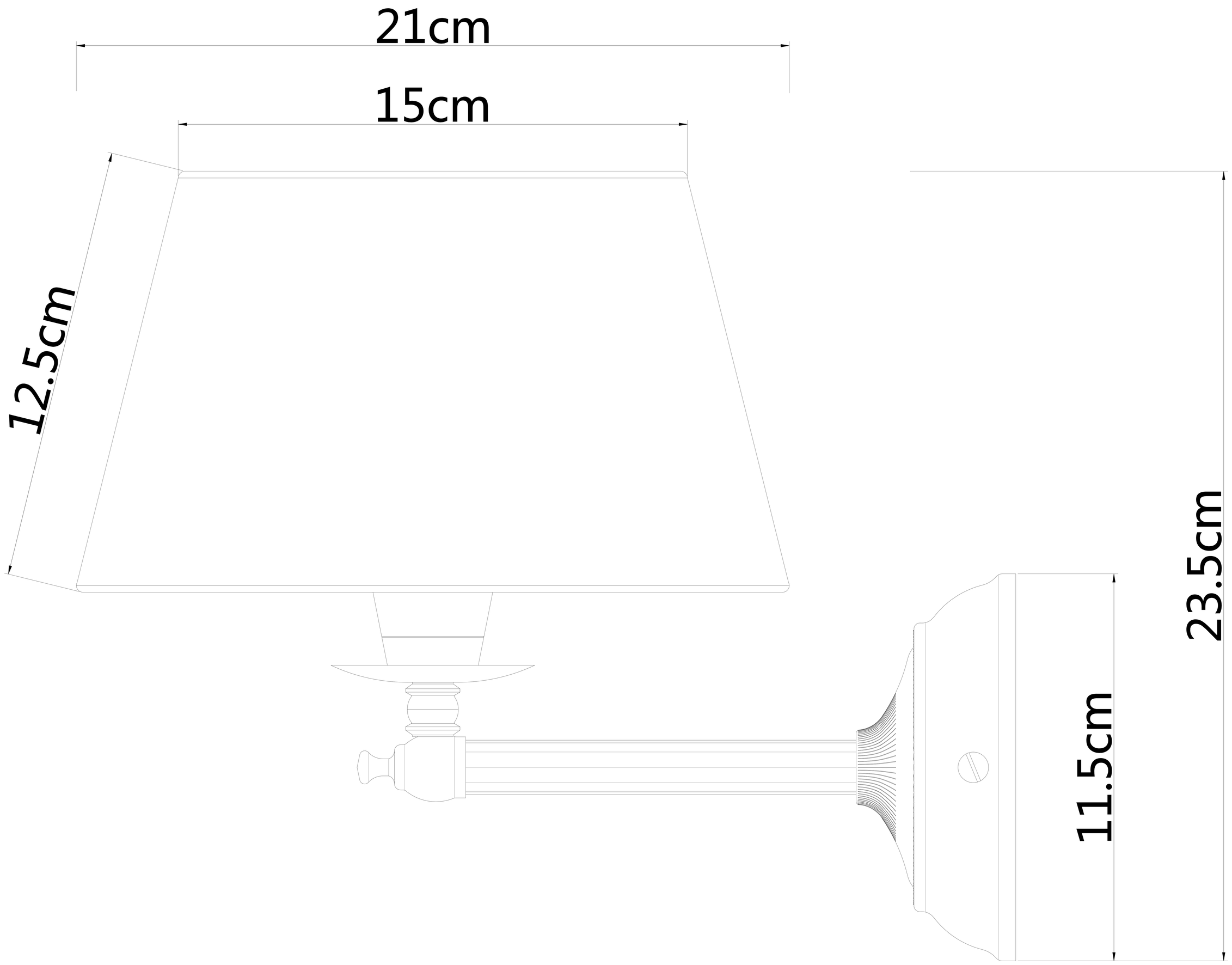
21cm
15cm
12.5cm
23.5cm
11.5cm